ITT

Lowara

DOMO GRI
Tauchmotorpumpe mit Schneidwerk

Engineered for life

ITT

Lowara

LOWARA FÜHRT NEUE TAUCHMOTORPUMPE MIT SCHNEIDWERK EIN

Die neue effiziente Pumpe von Lowara zum Zerkleinerern von häuslichem Abwasser ist im Begriff den Markt zu erobern. Die neue DOMO GRI ist dafür entwickelt worden, Abwasser und darin enthaltene faserigen Bestandteile und Feststoffe von Wohngebäuden in die Abwasserhauptleitungen zu fördern oder eine Höhendifferenz im Abwassernetz zu überwinden.
Bauherren und Planer stehen oft vor großen Schwierigkeiten bei der Gebäudeentwässerung – für viele dieser Fälle ist die DOMO GRI die ideale Lösung. DOMO GRI kann selbst in Häusern in landwirtschaftlich geprägten Gebieten, kleinen Dörfern und in Gebäuden in Gebieten, wo der Einsatz eines herkömmlichen Freigefälle-Abwassernetzes zu teuer ist, eingebaut werden.
Die Pumpen sind auch dort besonders sinnvoll einzusetzen, wo die Abwasserhauptleitungen in einem höheren Niveau als dem Anfallort des Abwassers verlegt wurden oder wo das Sohle-Niveau variabel ist. Auch an Orten, an denen das Aufkommen des Abwassers jahreszeitlich bedingt ist, wie z.B. in Ferienhäusern oder auf Campingplätzen, sind die neuen Pumpen eine wirtschaftliche Alternative.

BAUREIHE DOMO GRI - BEZEICHNUNGSSCHLÜSSEL

DOMO GRI | 11 | 6 | T | SG

- SG = OHNE SCHWIMMERSCHALTER
- T = DREHSTROM
  LEER = WECHSELSTROM
- 6 = 60 Hz
  LEER = 50 Hz
- P2
  MOTORNENNLEISTUNG kW/10
- NAME DER BAUREIHE

Engineered for life

ITT

Lowara

BAUREIHE DOMO GRI
KENNLINIE BEI 50 Hz

DOMO GRI 11	~ 2900 [rpm]	ISO 9906 - Annex A

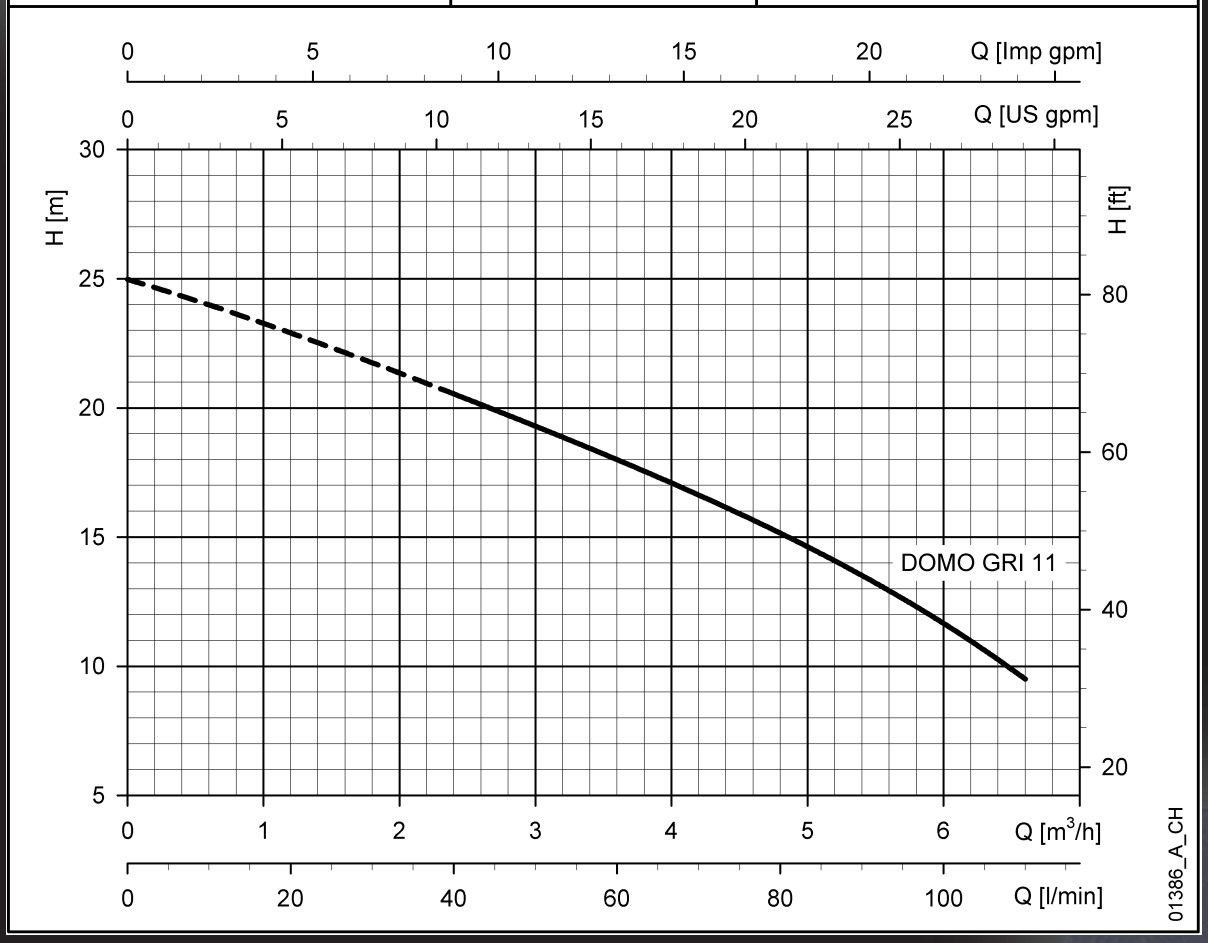

HYDRAULISCHE LEISTUNGSÜBERSICHT

PUMPENTYP	ABGEGEBENE LEISTUNG P2		Q = FÖRDERMENGE										
			l/min	0	15	30	40	50	60	70	80	90	100	110
			m³/h	0	0,9	1,8	2,4	3	3,6	4,2	4,8	5,4	6	6,6
	kW	HP	H = mWS											
DOMO GRI 11 (SG)	1,1	1,5	25,0	23,5	21,7	20,5	19,3	18,0	16,6	15,2	13,5	11,7	9,5
DOMO GRI 11 T													

Die Leistungsangaben sind gültig bei Flüssigkeiten mit einer Dichte von ρ = 1,0 kg/dm³ und einer kinematischen Viskosität von ν = 1 mm²/s.

domo-gri-2p50_a_th

ELEKTRISCHE DATEN

PUMPENTYP WECHSELSTROM	AUFGENOMMENE LEISTUNG P1* kW	STROM-AUFNAHME* 220-240 V A	KONDENSATOR µF / 450 V
DOMO GRI 11 (SG)	1,58	7,02	30

PUMPENTYP DREHSTROM	AUFGENOMMENE LEISTUNG P1* kW	STROMAUF-NAHME* 220-240 V A	STROMAUF-NAHME* 380-415 V A
DOMO GRI 11 T	1,49	4,73	2,73

*Maximalwerte in Sonderfällen

domo-gri-2p50_a_te

Engineered for life

ITT

Lowara

BAUREIHE DOMO GRI
ABMESSUNGEN UND GEWICHTE

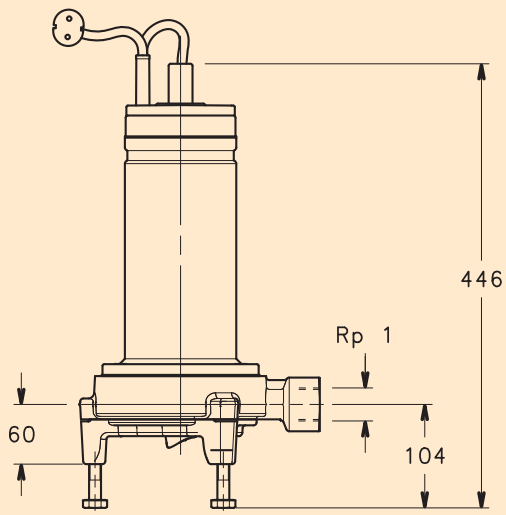

PUMPENTYP	GEWICHT kg
DOMO GRI 11 (SG)	19 (18,8)
DOMO GRI 11 T	18,3

domo-gri_a_td

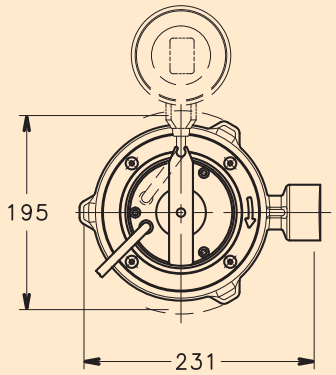

01380_A_DD

INTEGRATION DER BAUREIHE

DOMO GRI wurde zur Komplettierung der Baureihe DOMO Schmutzwasserpumpen entwickelt, um für die Gebäudetechnik eine verstopfungsfreie und betriebssichere Pumpe anzubieten.

Engineered for life

ITT

Lowara

HOHE BETRIEBSSICHERHEIT DURCH SCHNEIDSYSTEM

Die DOMO GRI enthält ein völlig neues, äußerst effizientes und sehr zuverlässiges Schneidsystem.

Das Schneidwerk ist in der Lage, die im Abwasser enthaltenden Feststoffe zu kleinen Stücken zu zerkleinern und so den freien Durchgang durch das Laufrad und den Druckanschluss zu ermöglichen.

Blockierung oder Verstopfung des Laufrades wird minimiert und es können geringere Rohrleitungsquerschnitte verwendet werden. Durch Verlegung kleinerer Rohrleitungen können die Bauherren ihre Investitionskosten minimieren.

Das Schneidwerk lässt sich leicht austauschen. Dadurch können eventuelle Standzeiten minimiert werden. Alle erforderlichen Wartungsarbeiten sind schnell und einfach zu erledigen.

Für weitere Information zu den DOMO GRI Schneidwerkpumpen stehen wir Ihnen gerne telefonisch und persönlich in unseren lokalen Verkaufsbüros (Adressen s. Rückseite) zur Verfügung.

Engineered for life