GXR, GXV

Entwässerungs-Tauchmotorpumpe aus Chrom-Nickel-Stahl

calpeda

Ausführung

Voll überflutbare einstufige Tauchmotorpumpen aus Chrom-Nickel-Stahl, mit vertikalem Druckstutzen.
GXR: mit offenem Laufrad.
GXV: mit Freistromrad (Vortex-Laufrad).
Motorkühlung durch strömendes Wasser zwischen Motor- und Pumpenmantel.
Doppelte Wellenabdichtung mit zwischenliegender Ölkammer.
Minimale Abmessungen und große Förderleistung, für die Anwendung in den verschiedensten Einsatzfällen, Förderhöhe bis max. 12,7 m, Fördermenge bis 220 l/min.

Einsatzgebiete

GXR: - Für reines Wasser, auch mit Festbestandteilen bis 10 mm Korngröße.
Zur Entwässerung von Kellern, oder überfluteten Räumen.
Zur Wasserentnahme aus Teichen, Bächen oder Regenwasser-Sammelbecken. Zur Bewässerung.

GXV: - Für sauberes oder leicht verschmutztes Wasser, mit Feststoffen bis 25 mm Korngröße, besonders geeignet für Flüssigkeiten mit höherem Feststoffgehalt

Nach EN60335-2-41 muß die Kabellänge zur Verwendung im Freien mindestens 10 m betragen.

Einsatzbedingungen

Mediumstemperatur bis 50° C.
Maximale Eintauchtiefe: 5 m.
Minimaler Wasserstand bei Ausführung
Mit Schwimmerschalter: GXR = 70 mm, GXV = 130 mm
Ohne Schwimmerschalter bis: GXR = 15 mm, GXV = 30 mm.
Dauerbetrieb.

Motor

2-poliger Induktionsmotor, 50 Hz (n = 2900 1/min).

GXR, GXV: dreiphasig (Drehstrom) 230 V ± 10%;
dreiphasig (Drehstrom) 400 V ± 10%.

GXRM, GXVM: einphasig (Wechselstrom) 230 V ± 10%
mit Schwimmerschalter und Thermoschalter.
Kondensator eingebaut.

Isolationsklasse F.
Schutzart IP X8 (für Dauereintauchen).
Trockenläufer mit doppelt imprägnierter Wicklung, feuchtigkeitsbeständig.
Ausführung nach: EN 60 335-2-41.

Werkstoffe

Teile-Benennung	Werkstoff
Pumpengehäuse	Chrom-Nickel-Stahl 1.4301 EN 10088 (AISI 304)
Saugsieb	Chrom-Nickel-Stahl 1.4301 EN 10088 (AISI 304)
Laufrad	Chrom-Nickel-Stahl 1.4301 EN 10088 (AISI 304)
Motormantel	Chrom-Nickel-Stahl 1.4301 EN 10088 (AISI 304)
Pumpenmantel	Chrom-Nickel-Stahl 1.4301 EN 10088 (AISI 304)
Griff	Polypropylen
Welle	Chrom-Nickel-Stahl 1.4305 EN 10088 (AISI 303)
Gleitringdichtung	Kohle - Keramik - NBR
Dichtungsschmieröl	Weißöl für Lebensmittel- und Pharmazeutikmaschinen

Sonderausführungen auf Anfrage

- Andere Spannungen. - Frequenz 60 Hz.
- Kabellänge 10 m. - Vertikaler Magnetschwimmerschalter.
- Motor geeignet für den Betrieb mit Frequenzumrichter.

Kennlinien n ≈ 2900 1/min

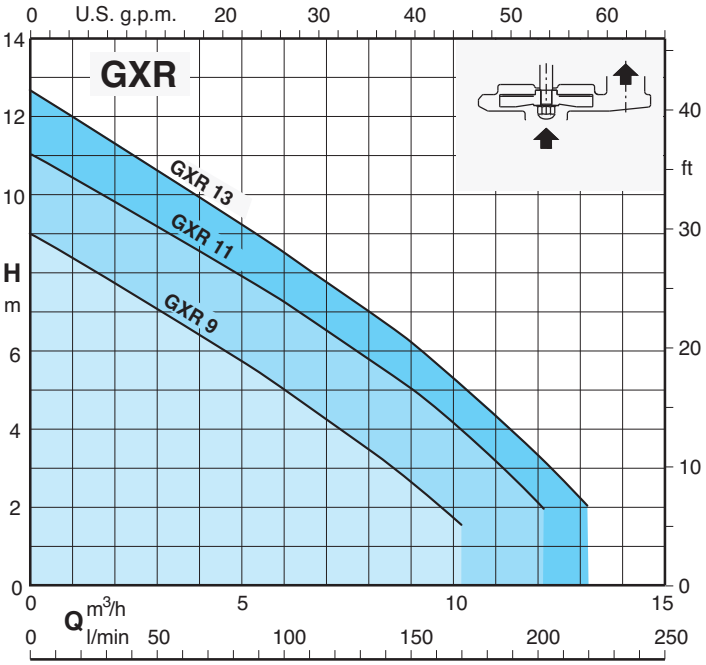

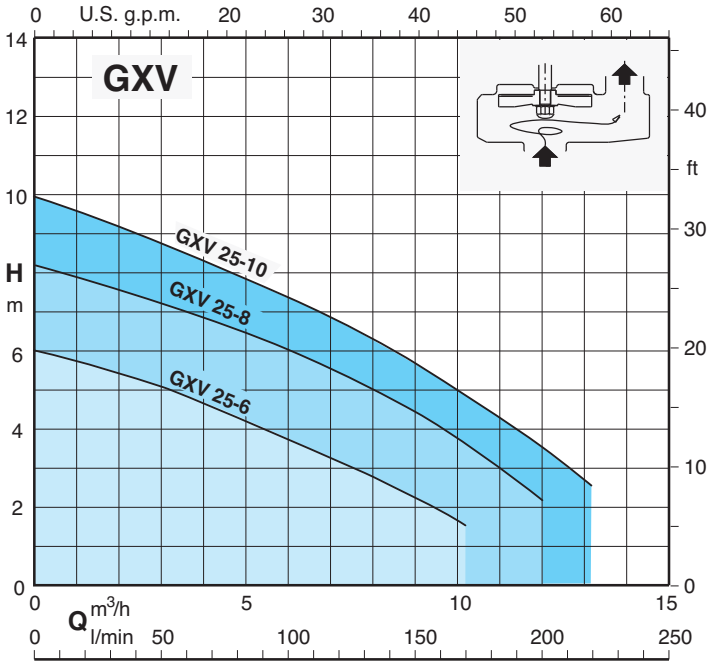

GXR, GXV

Entwässerungs-Tauchmotorpumpe aus Chrom-Nickel-Stahl

calpeda®

Kenndaten n ≈ 2900 1/min

3~	230V	400V	1~	230V	Kondensator		P1	P2		Q m³/h	0	1,2	3	4,5	6	7,5	9	10,2	12	13,2
	A	A		A	µf	Vc	kW	kW	HP	l/min	0	20	50	75	100	125	150	170	200	220
GXR 9	1,6	0,9	**GXRM 9**	2,5	8	450	0,5	0,25	0,33		9	8,3	7	6	4,8	3,6	2,5	1,7		
GXR 11	2,3	1,3	**GXRM 11**	3,5	12,5	450	0,7	0,37	0,5	**H** m	11	10,4	9,5	8,5	7,5	6,5	5,3	4,2	2,2	
GXR 13	2,8	1,6	**GXRM 13**	4,5	16	450	0,95	0,45	0,6		12,7	11,7	10,7	9,7	8,5	7,3	6,3	5,2	3,2	2

3~	230V	400V	1~	230V	Kondensator		P1	P2		Q m³/h	0	1,2	3	4,5	6	7,5	9	10,2	12	13,2
	A	A		A	µf	Vc	kW	kW	HP	l/min	0	20	50	75	100	125	150	170	200	220
GXV 25-6	1,6	0,9	**GXVM 25-6**	2,5	8	450	0,5	0,25	0,33		6	5,7	5,2	4,5	3,8	3	2,2	1,5		
GXV 25-8	2,3	1,3	**GXVM 25-8**	3,5	12,5	450	0,7	0,37	0,5	**H** m	8,2	7,8	7,2	6,7	6,1	5,4	4,5	3,6	2,2	
GXV 25-10	2,8	1,6	**GXVM 25-10**	4,5	16	450	0,95	0,45	0,6		10	9,5	8,7	8	7,3	6,5	5,7	4,9	3,7	2,6

P1 Max. Leistungsaufnahme. P2 Motornennleistung. **H** Gesamtförderhöhe in m. Dichte ρ = 1000 kg/m³. Kinematische Viskosität ν = max 20 mm²/sec.

Pumpentyp	Netzkabel				Schwimmerschalter	
	Material-Kabel	Querschnitt	Länge	Stecker (CEE 7(VII)	Material-Kabel	Querschnitt
GXRM 9 GXVM 25-6	H05RN-F	3G0,75 mm²	5 m	Ja	H07RN-F	3G1 mm²
GXRM 11, 13 GXVM 25-8, 25-10	H07RN-F	3G1 mm²	5 m	Ja	H07RN-F	3G1 mm²
GXR 9 GXV 25-6	H05RN-F	4G0,75 mm²	5 m	Nein	Nein	-
GXR 11, 13 GXV 25-8, 25-10	H07RN-F	4G1 mm²	5 m	Nein	Nein	-

Abmessung und Gewicht

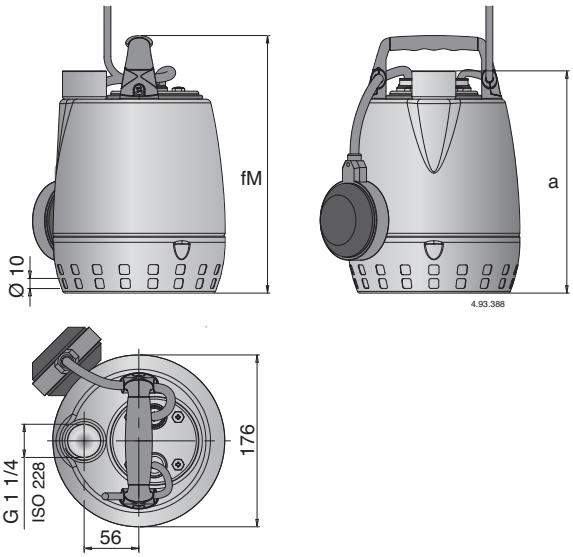

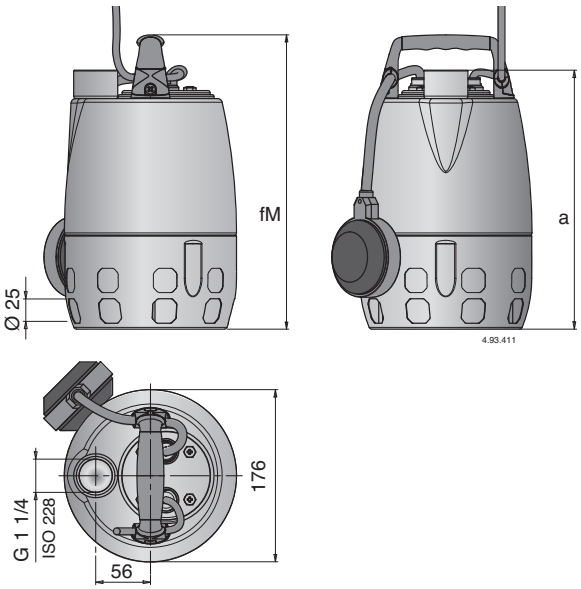

TYP	Abmessung mm		(1) kg	
	fM	a	GXR	GXRM
GXR 9 - GXRM 9	265	230	5	5,2
GXR 11 - GXRM 11	300	265	6,2	6,5
GXR 13 - GXRM 13	300	265	6,7	7,2

1) Mit Kabellänge: 5 m.

TYP	Abmessung mm		(1) kg	
	fM	a	GXV	GXVM
GXV 25-6 - GXVM 25-6	302	267	5,1	5,3
GXV 25-8 - GXVM 25-8	337	302	6,3	6,6
GXV 25-10 - GXVM 25-10	337	302	6,8	7,3

1) Mit Kabellänge: 5 m.

GXR, GXV

Entwässerungs-Tauchmotorpumpe aus Chrom-Nickel-Stahl

Einbauvorschlag

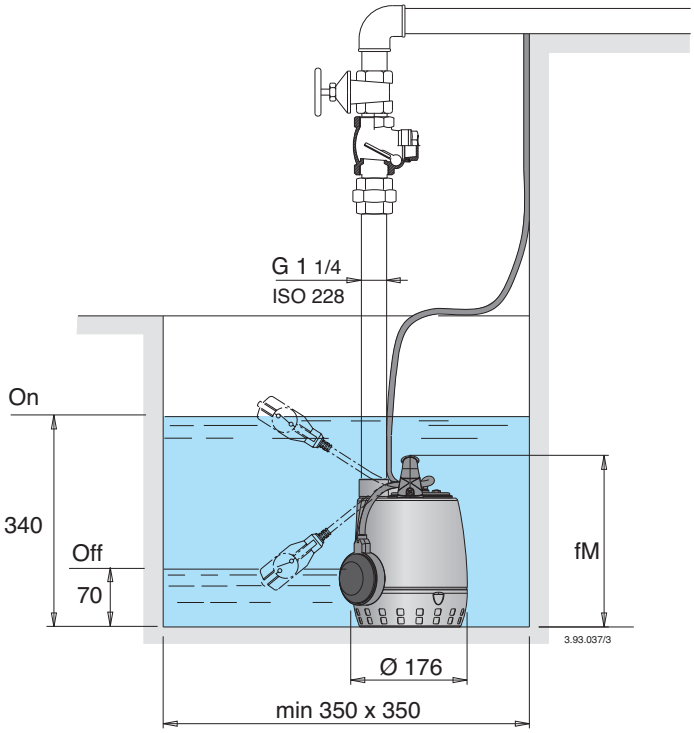

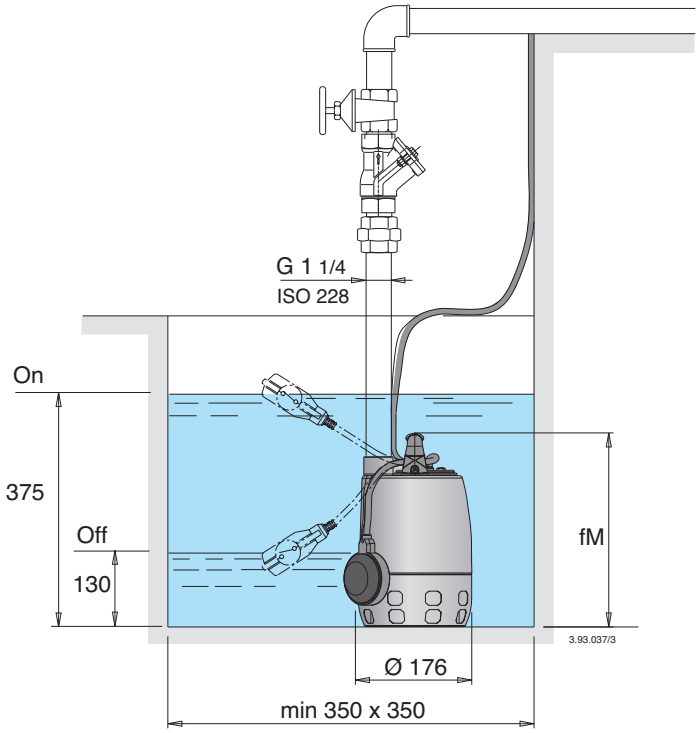

Installationsbeispiel mit vertikalem Magnetschwimmerschalter

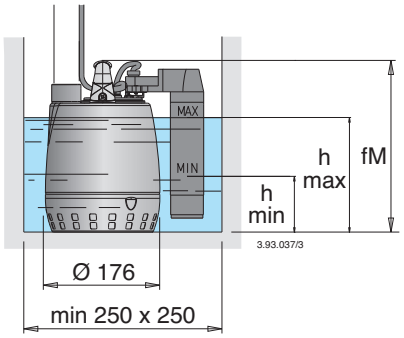

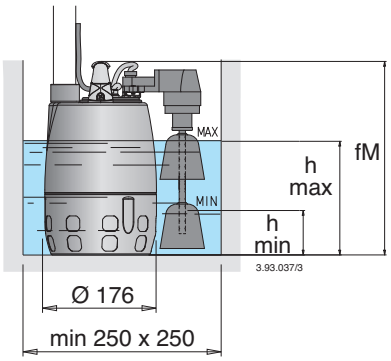

TYP	mm		
	fM	h min	h max
GXRM 9 GF	265	100	190
GXRM 11 GF	300	135	225
GXRM 13 GF	300	135	225

TYP	mm		
	fM	h min	h max
GXVM 25-6 GFA	302	70	150
GXVM 25-8 GFA	337	70	185
GXVM 25-10 GFA	337	70	185

GXR, GXV

Entwässerungs-Tauchmotorpumpe aus Chrom-Nickel-Stahl

calpeda

Konstruktionsmerkmale

PATENTIERT

G1 1/4" Anschluß, vertikal nach oben.
Für die Intstallation in engen Schächten

Handgriff in Polypropylen

Anwendung in den verschiedensten Einsatzfällen, Förderhöhe bis max. 12,7 m, Fördermenge bis 220 l/min.

Einfacher Austausch des Kondensators möglich

Welle aus Chrom-Nickel-Stahl 1.4305 (AISI 303)

Einfache Fixierung des Schwimmerschalters, zur Einstellung des Ein- und Ausschaltpunktes.

Motorkühlung durch das Fördermedium zwischen Motormantel und Außengehäuse

Wellenschutzhülse aus Keramik

Ölkammer

Einlaufsieb mit großen Öffnungen gegen Verstopfung.
GXR: freier Durchgang von Feststoffen bis 10 mm

GXR

GXV

Einlaufsieb mit großen Öffnungen gegen Verstopfung.
GXV: freier Durchgang von Feststoffen bis 25 mm

Laufrad aus Chrom-Nickel-Stahl 1.4301 (AISI304)

Doppelte Wellenabdichtung mit zwischenliegender Ölkammer.
Trennt den elektrischen Antrieb vom Fördermedium und
bietet erweiterten Schutz bei Trockenlauf.

GXR 12

Entwässerungs-Tauchmotorpumpe aus Chrom-Nickel-Stahl

Ausführung

Voll überflutbare einstufige Tauchmotorpumpen aus Chrom-Nickel-Stahl, mit vertikalem Druckstutzen.
GXR: mit offenem Laufrad.
Motorkühlung durch strömendes Wasser zwischen Motor- und Pumpenmantel.
Doppelte Wellenabdichtung mit zwischenliegender Ölkammer.

Einsatzgebiete

Für reines Wasser, auch mit Festbestandteilen bis 12 mm Korngröße.
Zur Entwässerung von Kellern, oder überfluteten Räumen.
Zur Wasserentnahme aus Teichen, Bächen oder Regenwasser-Sammelbecken. Zur Bewässerung.
Nach EN60335-2-41 muß die Kabellänge zur Verwendung im Freien mindestens 10 m sein.

Einsatzbedingungen

Mediumstemperatur bis 40° C.
Maximale Eintauchtiefe: 5 m.
Minimaler Wasserstand bei Ausführung mit Schwimmerschalter: 70 mm.
Ohne Schwimmerschalter bis 15 mm.
Dauerbetrieb.

Motor

2-poliger Induktionsmotor, 50 Hz (n = 2900 1/min).
GXR: dreiphasig (Drehstrom) 230 V ± 10%;
dreiphasig (Drehstrom) 400 V ± 10%;
Kabel H07RN-F, 4G1 mm², Länge 10 m, ohne Stecker.
GXRM: einphasig (Wechselstrom) 230 V ± 10%
mit Schwimmerschalter und Thermoschalter.
Kondensator eingebaut.
Kabel H07RN-F, 3G1 mm² (3G1,5 mm² für 1,1 kW, 3G2,5 mm² für 1,5 kW), Länge 10 m, mit Stecker (CEI - UNEL 47166).
Isolationsklasse F.
Schutzart IP X8 (für Dauereintauchen).
Trockenwicklung mit Dreifach-Imprägnierung, feuchtigkeitsbeständig.
Ausführung nach: EN 60335-2-41.

Werkstoffe

Teile-Benennung	Werkstoff
Pumpengehäuse Saugsieb Laufrad Motormantel Pumpenmantel	Chrom-Nickel-Stahl 1.4301 EN 10088 (AISI 304)
Griff	Polypropylen
Welle	Chrom-Nickel-Stahl 1.4301 EN 10088 (AISI 304)
Gleitringdichtung	Kohle - Keramik - NBR
Dichtungsschmieröl	Weißöl für Lebensmittel- und Pharmazeutikmaschinen

Sonderausführungen auf Anfrage

- Andere Spannungen. - Frequenz 60 Hz.
- Andere Gleitringdichtung. - Kabellänge 20 m.
- Vertikaler Magnetschwimmerschalter.
- Motor geeignet für den Betrieb mit Frequenzumrichter.
- Dreiphasig-Pumpen mit Schwimmerschalter eingebaut.

Kennlinien n ≈ 2900 1/min

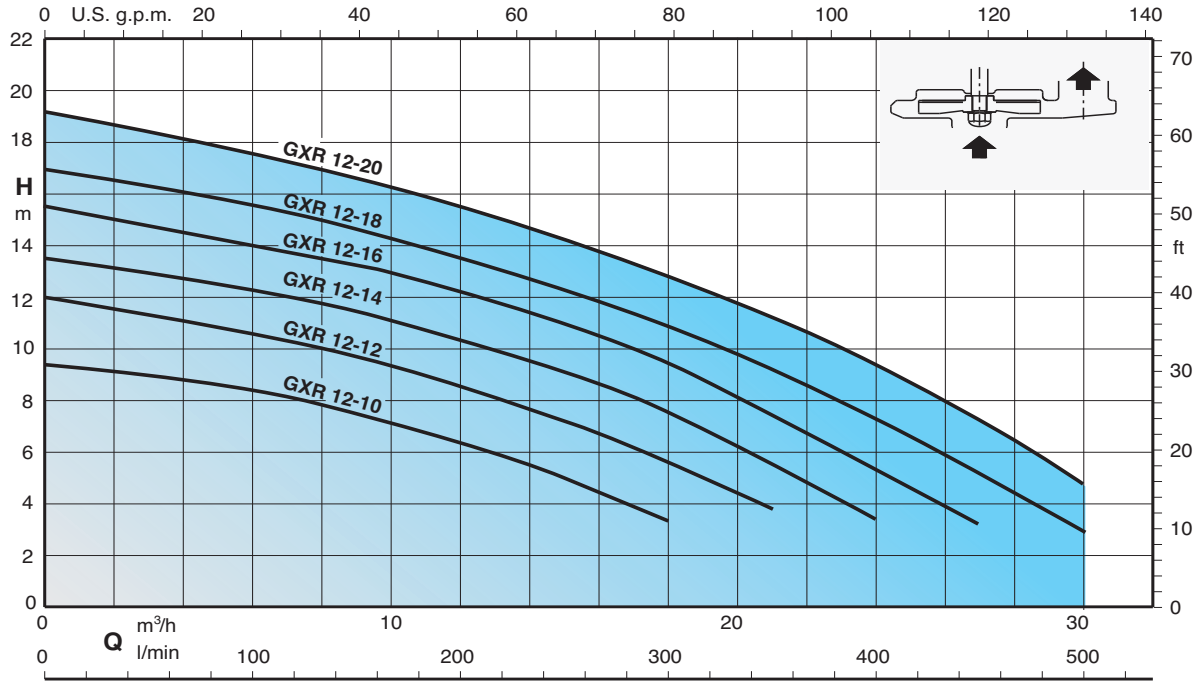

GXR 12

Entwässerungs-Tauchmotorpumpe aus Chrom-Nickel-Stahl

calpeda

Kenndaten n ≈ 2900 1/min

3~	230V	400V	1~	230V	Kondensator		P1	P2		Q m³/h	0	3	6	9	12	15	18	21	24	27	30
	A	A		A	µf	Vc	kW	kW	HP	l/min	0	50	100	150	200	250	300	350	400	450	500
GXR 12-10	2,6	1,5	**GXRM 12-10**	4	12,5	450	0,85	0,45	0,6		9,3	9	8,3	7,5	6,3	5	3,3	-	-	-	-
GXR 12-12	3,3	1,9	**GXRM 12-12**	5,2	16	450	1,1	0,55	0,75		12	11,3	10,6	9,6	8,5	7,2	5,6	3,7	-	-	-
GXR 12-14	3,8	2,2	**GXRM 12-14**	6	20	450	1,3	0,75	1		13,5	13	12,2	11,4	10,4	9	7,5	5,6	3,3	-	-
GXR 12-16	4,8	2,8	**GXRM 12-16**	7,4	25	450	1,6	0,9	1,2	**H** m	15,5	14,7	14	13,2	12,2	11	9,4	7,5	5,4	3,2	-
GXR 12-18	5,8	3,3	**GXRM 12-18**	9,5	30	450	2	1,1	1,5		17	16,3	15,5	14,6	13,5	12,3	10,8	9,2	7,3	5,2	3
GXR 12-20	6,9	4	**GXRM 12-20**	13	35	450	2,2	1,5	2		19,2	18,4	17,5	16,5	15,5	14,2	12,8	11,2	9,3	7,2	4,7

P1 Max. Leistungsaufnahme. P2 Motornennleistung. **H** Gesamtförderhöhe in m. Dichte ρ = 1000 kg/m³. Kinematische Viskosität ν = max 20 mm²/sec.

Abmessung und Gewicht

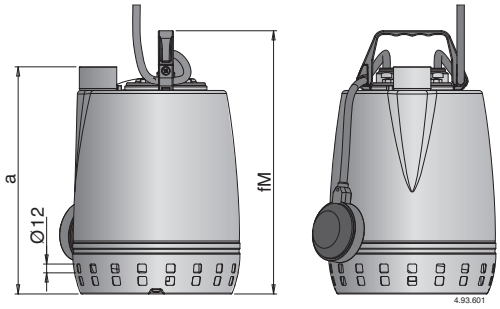

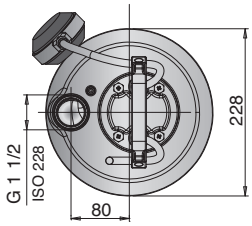

TYP	Abmessung mm		kg (1)	
	fM	a	GXR	GXRM
GXR 12-10 - GXRM 12-10	360	310	10,3	11,3
GXR 12-12 - GXRM 12-12	375	325	11,5	12,5
GXR 12-14 - GXRM 12-14	400	350	13	14
GXR 12-16 - GXRM 12-16	400	350	13,6	14,6
GXR 12-18 - GXRM 12-18	420	370	14,4	15,9
GXR 12-20 - GXRM 12-20	450	400	16	17,5

1) Mit Kabellänge: 10 m.

Installationsbeispiel mit vertikalem Magnetschwimmerschalter

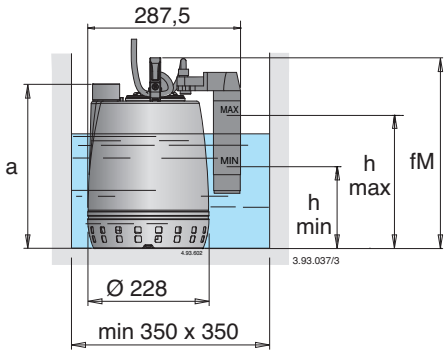

TYP	mm			
	fM	a	h min	h max
GXRM 12-10 GF	360	310	180	270
GXRM 12-12 GF	375	325	195	285
GXRM 12-14 GF	400	350	220	310
GXRM 12-16 GF	400	350	220	310

GXR 12

Entwässerungs-Tauchmotorpumpe aus Chrom-Nickel-Stahl

Installationsbeispiele

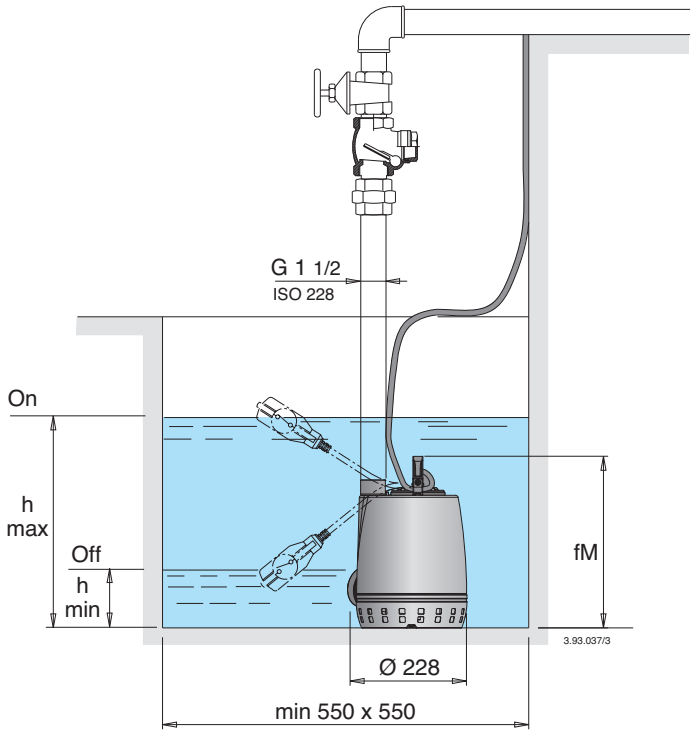

TYP	mm		
	fM	h min	h max
GXR 12-10 - GXRM 12-10	360	175	435
GXR 12-12 - GXRM 12-12	375	190	450
GXR 12-14 - GXRM 12-14	400	215	475
GXR 12-16 - GXRM 12-16	400	215	475
GXR 12-18 - GXRM 12-18	420	235	495
GXR 12-20 - GXRM 12-20	450	265	525

Konstruktionsmerkmale

PATENTIERT

G 1 ½“ Anschluß, vertikal nach oben.
Für die Intstallation in engen Schächten

Handgriff in Polypropylen

Einfacher Austausch des Kondensators möglich

Welle aus Edelstahl 1.4301.

Einfache Fixierung des Schwimmerschalters, zur Einstellung des Ein- und Ausschaltpunktes.

Motorkühlung durch das Fördermedium zwischen Motormantel und Außengehäuse

Ölkammer mit Weißöl (Für Lebensmitttel- und Pharmazeutikmaschinen.

Laufrad aus Chrom-Nickel-Stahl 1.4301 (AISI304)

Saugkorb mit doppelter Siebreihe für zusätzlichen Schutz vor Verstopfung.
Es erlaubt den Druchgang von Feststoffen bis 12 mm Korngöße.

Doppelte Wellenabdichtung mit Ölkammer zur Trennung des Motors
Für erweiterten Trockenlaufschutz vom Fördermedium.

GXVL

Entwässerungs-Tauchmotorpumpe aus Edelstahl AISI 316L

Ausführung

Voll überflutbare einstufige Tauchmotorpumpen aus Chrom-Nickel-Molybdän-Stahl AISI 316L, mit vertikalem Druckstutzen.
GXV: mit Freistromrad (Vortex-Laufrad).
Motorkühlung durch strömendes Wasser zwischen Motor- und Pumpenmantel.
Doppelte Wellenabdichtung mit zwischenliegender Ölkammer.

Einsatzgebiete

Für sauberes oder leicht verschmutztes Wasser, mit Feststoffen bis 25 mm Korngröße, besonders geeignet für Flüssigkeiten mit höherem Feststoffgehalt
Nach EN60335-2-41 muß die Kabellänge zur Verwendung im Freien mindestens 10 m betragen.

Einsatzbedingungen

Mediumstemperatur bis 50° C.
Maximale Eintauchtiefe: 5 m.
Minimaler Wasserstand bei Ausführung
Mit Schwimmerschalter 130 mm
Ohne Schwimmerschalter bis 30 mm.
Dauerbetrieb.

Motor

2-poliger Induktionsmotor, 50 Hz (n = 2900 1/min).

GXVL: dreiphasig (Drehstrom) 230 V ± 10%;
dreiphasig (Drehstrom) 400 V ± 10%.
Kabel H07RN-F, 4G1 mm², Länge 5 m, ohne Stecker.

GXVLM: einphasig (Wechselstrom) 230 V ± 10%
mit Schwimmerschalter und Thermoschalter.
Kondensator eingebaut.
Kabel H07RN-F, 3G1 mm², Länge 5 m, mit Stecker (CEI - UNEL 47166).

Isolationsklasse F.
Schutzart IP X8 (für Dauereintauchen).
Trockenläufer mit doppelt imprägnierter Wicklung, feuchtigkeitsbeständig.
Ausführung nach: EN 60 335-2-41.

Werkstoffe

Teile-Benennung	Werkstoff
Pumpengehäuse Saugsieb Laufrad Motormantel Pumpenmantel	Cr-Ni-Mo-Stahl 1.4404 EN 10088 (AISI 316L)
Griff	Polypropylen
Welle	Cr-Ni-Mo-Stahl 1.4404 EN 10088 (AISI 316L)
Gleitringdichtung	Kohle - Keramik - NBR
Dichtungsschmieröl	Weißöl für Lebensmittel- und Pharmazeutikmaschinen

Sonderausführungen auf Anfrage

- Andere Spannungen.
- Frequenz 60 Hz.
- Kabellänge 10 m.
- Motor geeignet für den Betrieb mit Frequenzumrichter.

Kennlinien n ≈ 2900 1/min

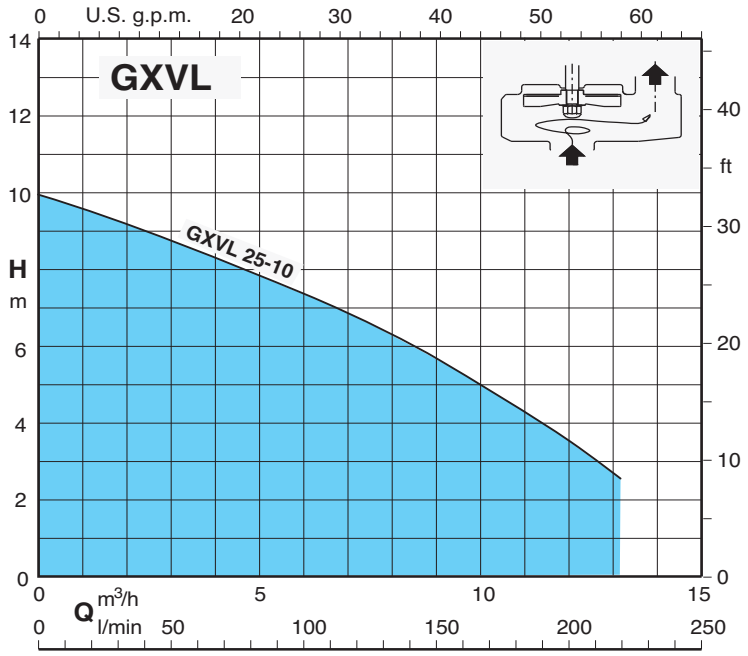

GXVL

Entwässerungs-Tauchmotorpumpe aus Edelstahl AISI 316L

calpeda

Kenndaten n ≈ 2900 1/min

3~	230V	400V	1~	230V	Kondensator		P_1	P_2		Q m³/h	0	1,2	3	4,5	6	7,5	9	10,2	12	13,2
	A	A		A	µf	Vc	kW	kW	HP	l/min	0	20	50	75	100	125	150	170	200	220
GXVL 25-10	2,8	1,6	**GXVLM 25-10**	4,5	16	450	0,95	0,45	0,6	**H** m	10	9,5	8,7	8	7,3	6,5	5,7	4,9	3,7	2,6

P_1 Max. Leistungsaufnahme. P_2 Motornennleistung. **H** Gesamtförderhöhe in m. Dichte ρ = 1000 kg/m³. Kinematische Viskosität ν = max 20 mm²/sec.

Abmessung und Gewicht

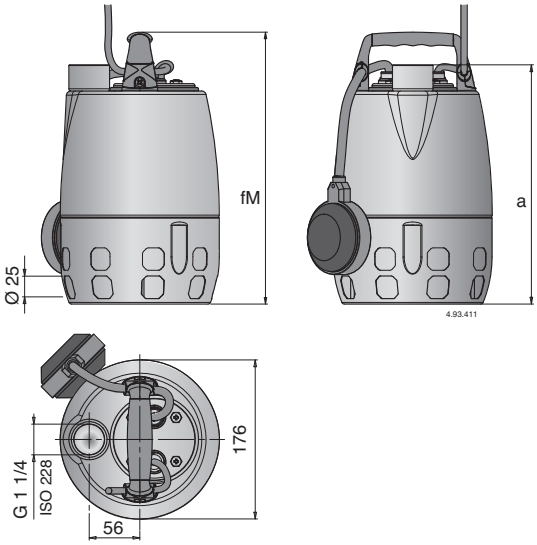

TYP	Abmessung mm		(1) kg	
	fM	a	GXVL	GXVLM
GXVL 25-10 - GXVLM 25-10	337	302	6,8	7,3

1) Mit Kabellänge: 5 m.
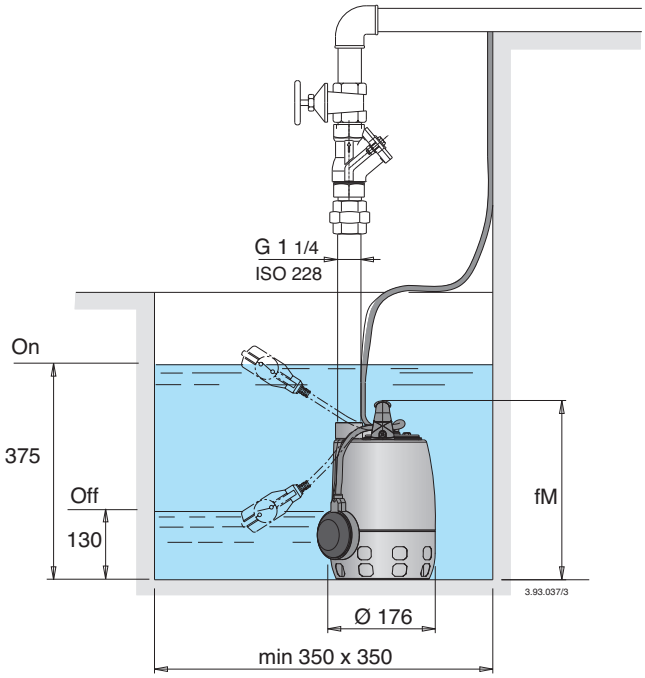
Einbauvorschlag